16.50

MAT. 35 37 - P. R. 637

GR: R.2065 VEH n° 1 ⇨ VEH n° **36445**, R.2066, R.2067
R.2086 VEH n° 1 ⇨ VEH n° **27524**, R.2087 VEH n° **7077** ⇨ VEH n° . . .
R.2167 VEH n° **20568** ⇨ VEH n° . . ., R.2168 VEH n° **19329** ⇨ VEH n° . . .

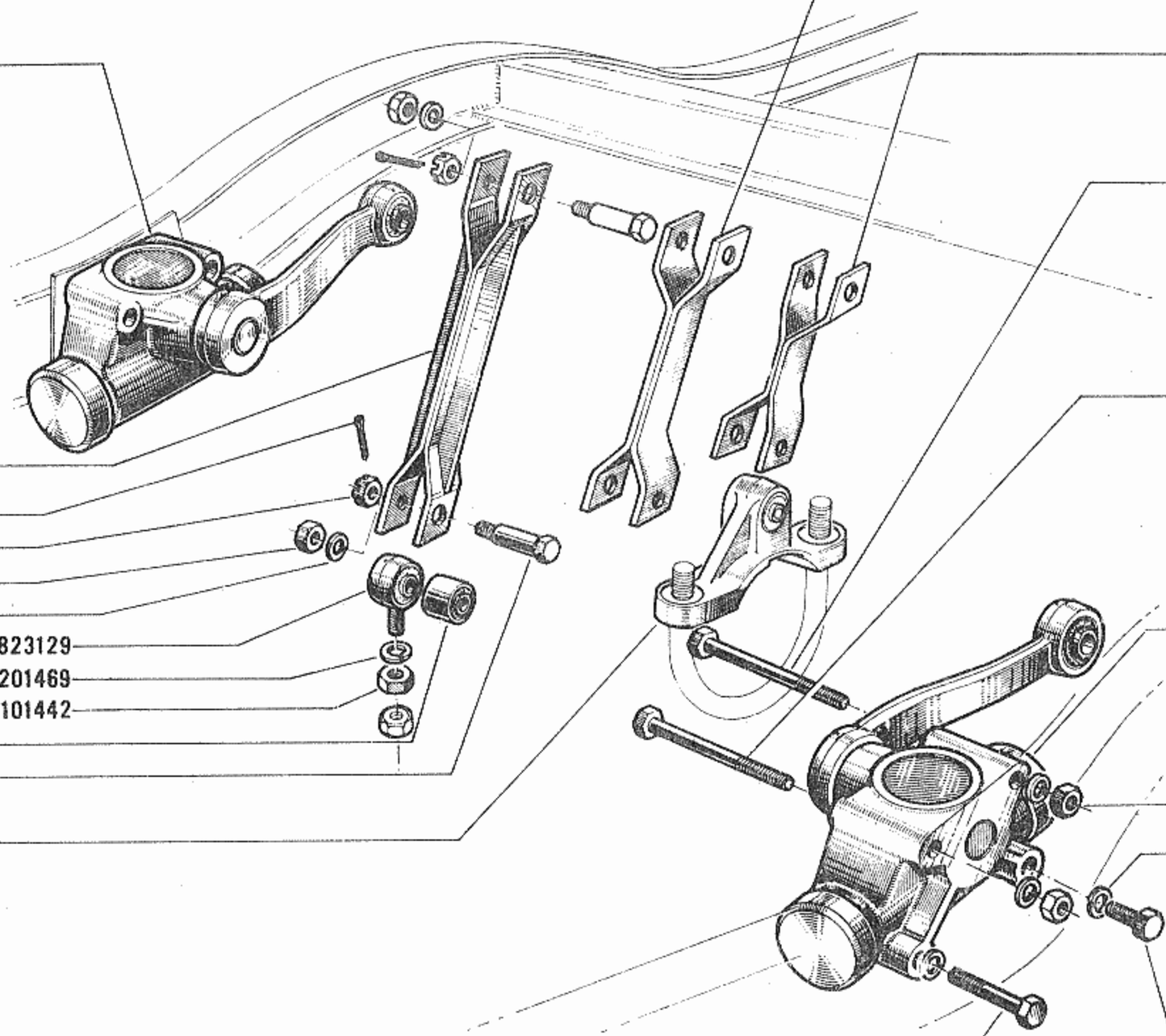

(R.2065) (R.2066) (R.2086) — 8544918 / ER 8544918 99
(R.2067) (R.2087) — 8544926 / ER 8544926 99
(R.2167) (R.2168) — 8544922 / ER 8544922 99

(R.2067) (R.2087) — 8232711
1089 020250
1080 171056
1080 101059
1081 211066
(R.2065) (R.2066) (R.2067) (R.2086) (R.2087) — 9823129
(R.2065) (R.2066) (R.2067) (R.2086) (R.2087) — 1081 201469
(R.2065) (R.2066) (R.2067) (R.2086) (R.2087) — 1080 101442
8510806
6030379

(R.2167) (R.2168) — 9823157

(R.2065) (R.2066) (R.2086) (R.2067) (R.2087) — 1026 120706
(R.2065 Cque 501) 7058899
(R.2167) (R.2168) 7062018

8240275 (R.2167) (R.2168)
8232992 (R.2066)
8233538 (R.2065) (R.2086)

8237777 (R.2065 Cque 501)

1024 121406 — (R.2065) (R.2066) (R.2086) (R.2067) (R.2087)
1024 121506 — (R.2065 Cque 501) (R.2167) (R.2168)

1024 121406 — (R.2065) (R.2066) (R.2086) (R.2067) (R.2087)
1024 121606 (R.2065 Cque 501)
1024 121506 (R.2167) (R.2168)

8544917 / 8544917 99 ER — (R.2065) (R.2066) (R.2086)
8544925 / 8544925 99 ER — (R.2067) (R.2087)
8544921 / 8544921 99 ER — (R.2167) (R.2168)

1080 101259
1081 201269

1026 120256 — (R.2065) (R.2066) (R.2086) (R.2067) (R.2087)
1026 120356 (R.2065 Cque 501)
7062018 (R.2167) (R.2168)

http://r2087.free.fr