12.05

MAT. 35 37 - P. R. 637

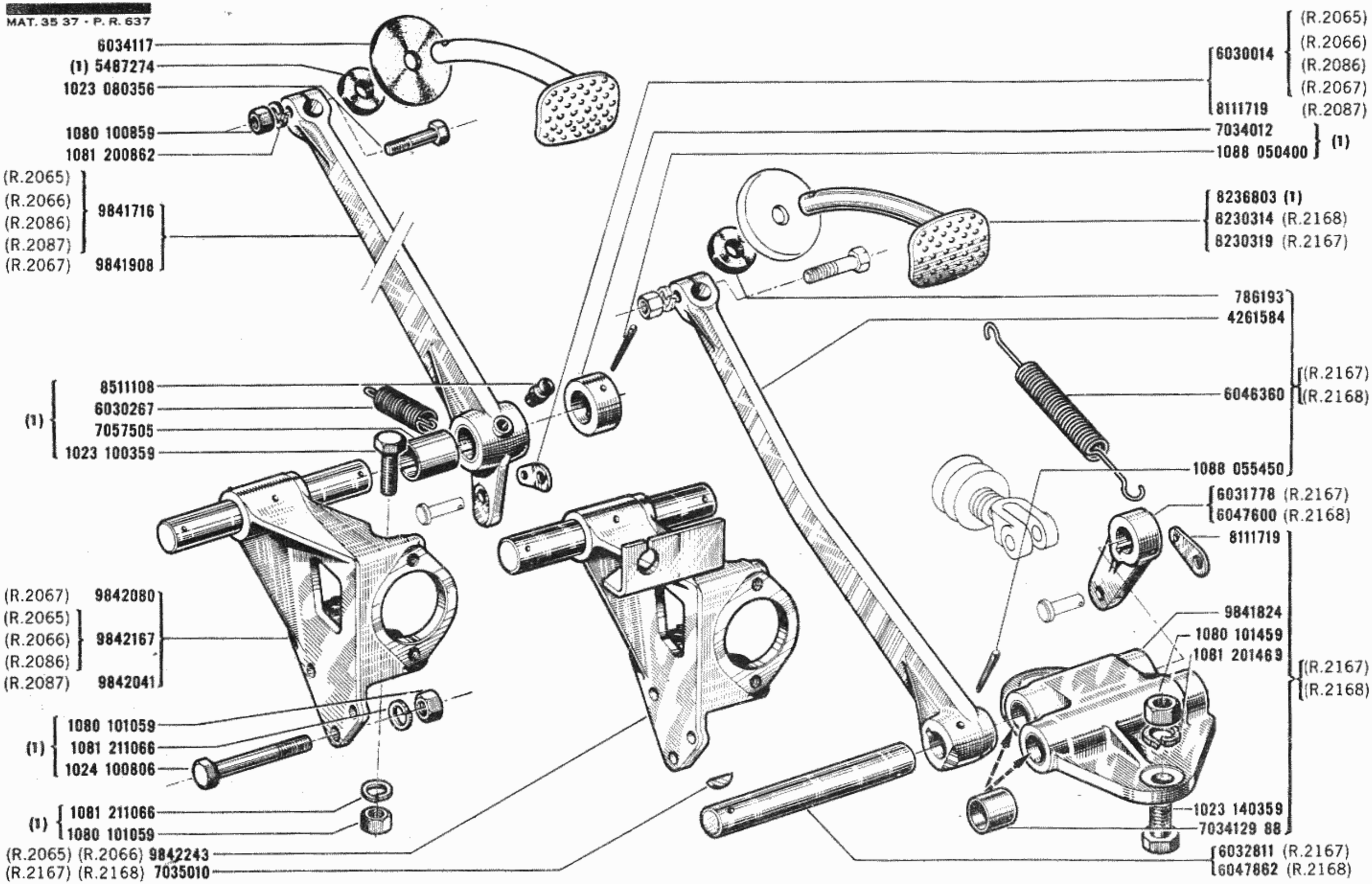

(1) R.2065,R.2066,R.2086,R.2067,R.2087